MPS 450 EC I K 01

156886

www.ventec.ch

- Radialventilator mit rückwärts gekrümmtes Laufrad
- Doppelwandiges Gehäuse aus verzinktem Stahlblech, isoliert
- Ventilatoreinheit ausschwenkbar
- Mit Kondensat- und Fettablauf
- EC-Motor außerhalb des Luftstroms, stufenlos regelbar
- Fördermitteltemperatur bis 120 °C im Dauerbetrieb

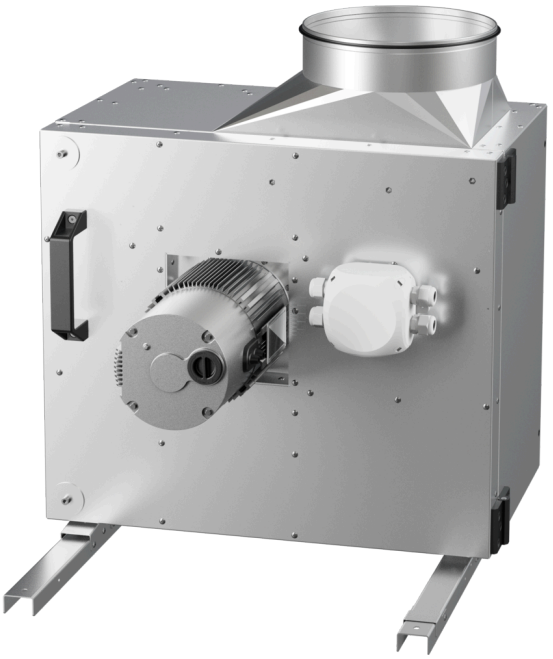

zur Produktseite

MPS 450 EC I K 01

156886

www.ventec.ch

KENNFELD

Bezeichnung	Wert	Einheit
Volumenstrom	0	m³/h
Druck	0	Pa

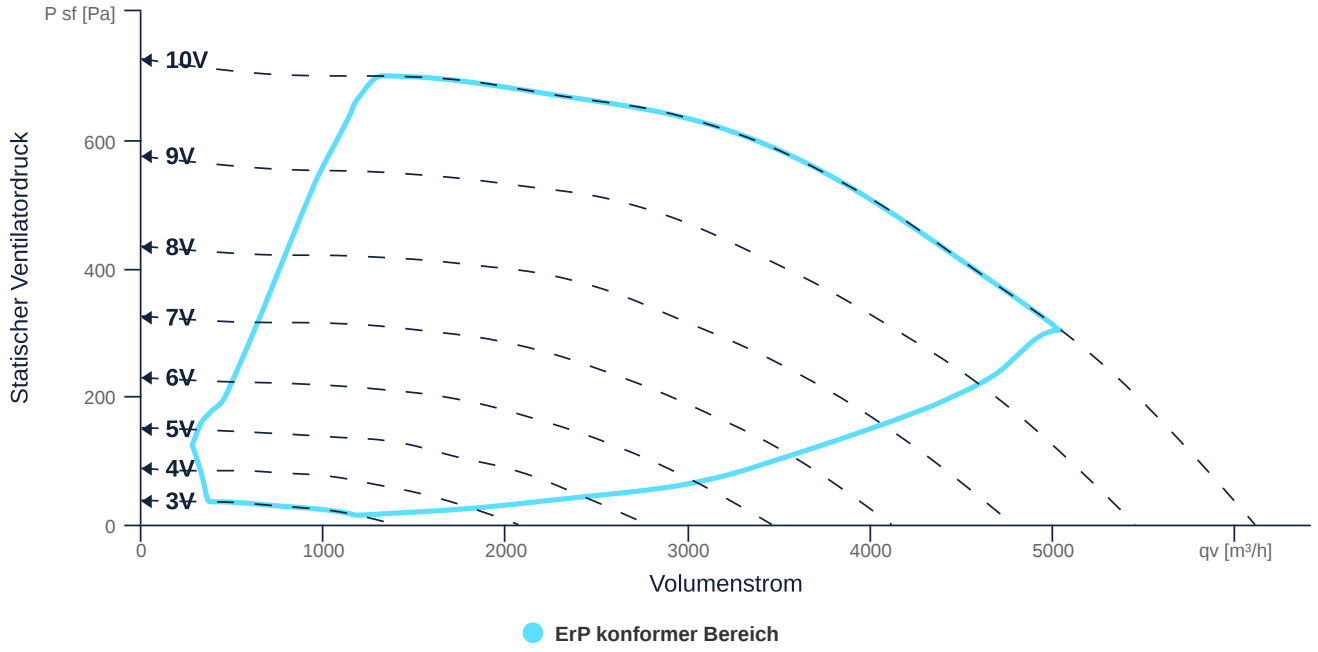

ruck Ventilatoren GmbH certifies that the fan range MPS shown herein is licensed to bear the AMCA Seal. The ratings shown are based on tests and procedures performed in accordance with AMCA Publication 211 and comply with the requirements of the AMCA Certified Ratings Program. / July 2026

zur Produktseite

MPS 450 EC I K 01

156886

www.ventec.ch

ALLGEMEINE DATEN

Bezeichnung	Wert	Einheit	Formelzeichen
Kennzeichnung	CE, UKCA, AMCA		
Kanalmaß	-		WxH_{duct}
Rohranschlussdurchmesser (DN)	DN355		DN
Nennspannung (Gesamtgerät)	230	v	U_{rated}
Anschluss-Phasen (Gesamtgerät)	1~		phase
Absicherung (Gesamtgerät)	10 A		fuse
Gehäusematerial	Stahlblech verzinkt		mat_{casing}
Laufradmaterial	Stahlblech beschichtet		$mat_{impeller}$
IP-Schutzart (Gesamtgerät)	IPX4		IP_{compl}
IP-Schutzart (Klemmkasten)	IP55		IP_{ebox}
Gewicht	74	kg	m
Nennluftvolumenstrom, Nennpunkt m³/h	5036.4	m³/h	q_{vnom}
Nennaußendruck, statisch	303	Pa	$p_{s,nom}$
Bauart	Radial		Fan_{type}
Kategorie / Einbausituation	B		cat
Länge	365	mm	
Breite	832	mm	
Höhe	917	mm	

ERP DATEN (LOT 6)

Bezeichnung	Wert	Einheit	Formelzeichen
Nennluftvolumenstrom, Nennpunkt m³/s	1.4	CmS	$q_{v,nom}$
Tatsächliche elektrische Eingangsleistung, Nennpunkt	1.01	kw	$P_{e,nom}$
Anströmgeschwindigkeit, Nennpunkt	14.14	mps	v_{nom}
Nennaußendruck, statisch	303	Pa	$p_{s,nom}$
statischer Wirkungsgrad des Abluftventilators, Nennpunkt	42.09	p	$\eta_{es,EHA}$
Gehäuseschallpegel, Nennpunkt	63.61	db	L_{WA2}
Bewertung	Produkt ist konform 2018		

zur Produktseite

MPS 450 EC I K 01

156886

www.ventec.ch

MAXIMALDATEN

Bezeichnung	Wert		Einheit	Formelzeichen
	50 Hz	60 Hz		
Max. Leistungsaufnahme (Gerät)	984	984	w	$P_{ed, max}$
Max. Betriebsstrom (Gerät)	7.25	7.25	A	$I_{ed, max}$
Max. Drehzahl	1500	1500	rpm	n_{max}
Max. stat. Wirkungsgrad	59.2	59.2	p	η_{es}
Max. Ventilatorwirkungsgrad	65.8	65.8	p	η_e
Max. Volumenstrom	6105	6105	m³/h	$q_{v, max}$
Max. stat. Druck	730	730	Pa	$p_{sf, max}$
Max. Mediumtemperatur	120	120	°C	$T_{m, max}$
Max. Umgebungstemperatur	45	45	°C	$T_{amb, max}$
Min. Umgebungstemperatur	-20	-20	°C	$T_{amb, min}$

MOTORDATEN

Bezeichnung	Wert		Einheit	Formelzeichen
	50 Hz	60 Hz		
Nennfrequenz (Gerät)		50		f
Motortyp		EC		phase
Regelart		stufenlos		$ctrl_{type}$
Einbauart		ILM (Innen)		install
Isolationsklasse		ISO F		ISO_{class}
Motorschutz		TEC		$protect_{motor}$
Schutzklasse		IP55		IP_{motor}
Ist Polumschaltbar		Nein		polexch
Stromversorgungsart		AC 1~		$pwrsup_{motor}$
Nennspannung	220	220	v	$U_{rated, f1}$
Nennspannung (Schaltung 2)	277	277	v	$U_{rated, f2}$
Nennstrom	8.9	8.9	A	$I_{rated, f1}$
Nennstrom (Schaltung 2)	7.1	7.1	A	$I_{rated, f2}$
Nennleistung	1100	1100	w	P_a
Nennleistung (Schaltung 2)	1100	1100	w	$P_{out, f2}$
Drehzahl	1500	1500	rpm	n_{f1}
Drehzahl (Schaltung 2)	1500	1500	rpm	n_{f2}
Wirkungsgrad	89.2	89.2	p	$\eta_{m, f1}$
Wirkungsgrad (Schaltung 2)	89.2	89.2	p	$\eta_{m, f2}$
Wirkungsgradklasse	IE5	IE5		IE_{motor}
Min. Temperatur	-20	-20	°C	$T_{motor, min}$
UL-Zertifizierung Motor		Keine		UL_{cert}

zur Produktseite

MPS 450 EC I K 01

156886

www.ventec.ch

BRANDGASDATEN

Bezeichnung	Wert	Einheit	Formelzeichen
Feuerbeständigkeitsklasse	Keine		F_{class}

zur Produktseite

MPS 450 EC I K 01

156886

www.ventec.ch

SCHALTPLÄNE / MASSZEICHNUNGEN

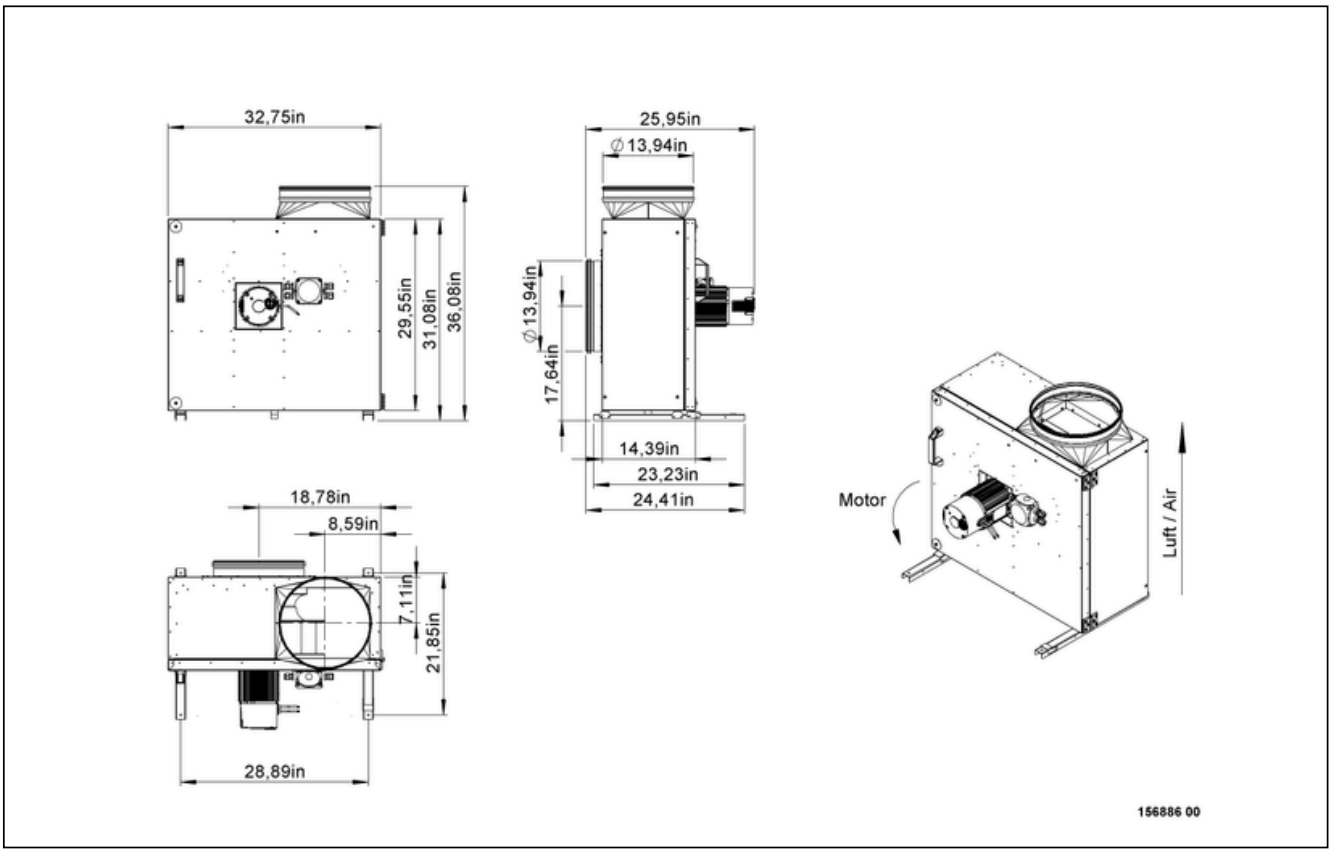

zur Produktseite

MPS 450 EC I K 01

156886

www.ventec.ch

SCHALTPLÄNE / MASSZEICHNUNGEN

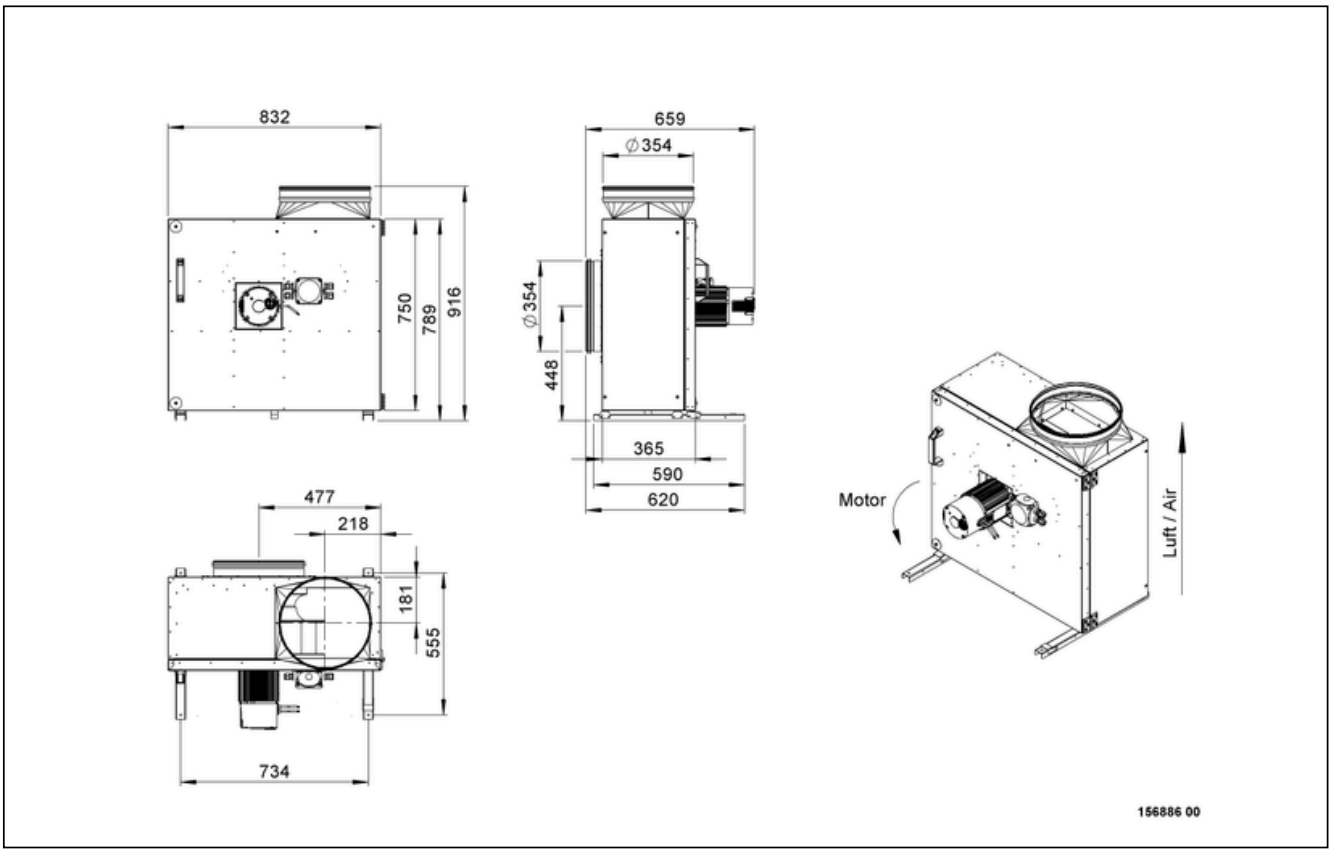

zur Produktseite

MPS 450 EC I K 01

156886

www.ventec.ch

SCHALTPLÄNE / MASSZEICHNUNGEN

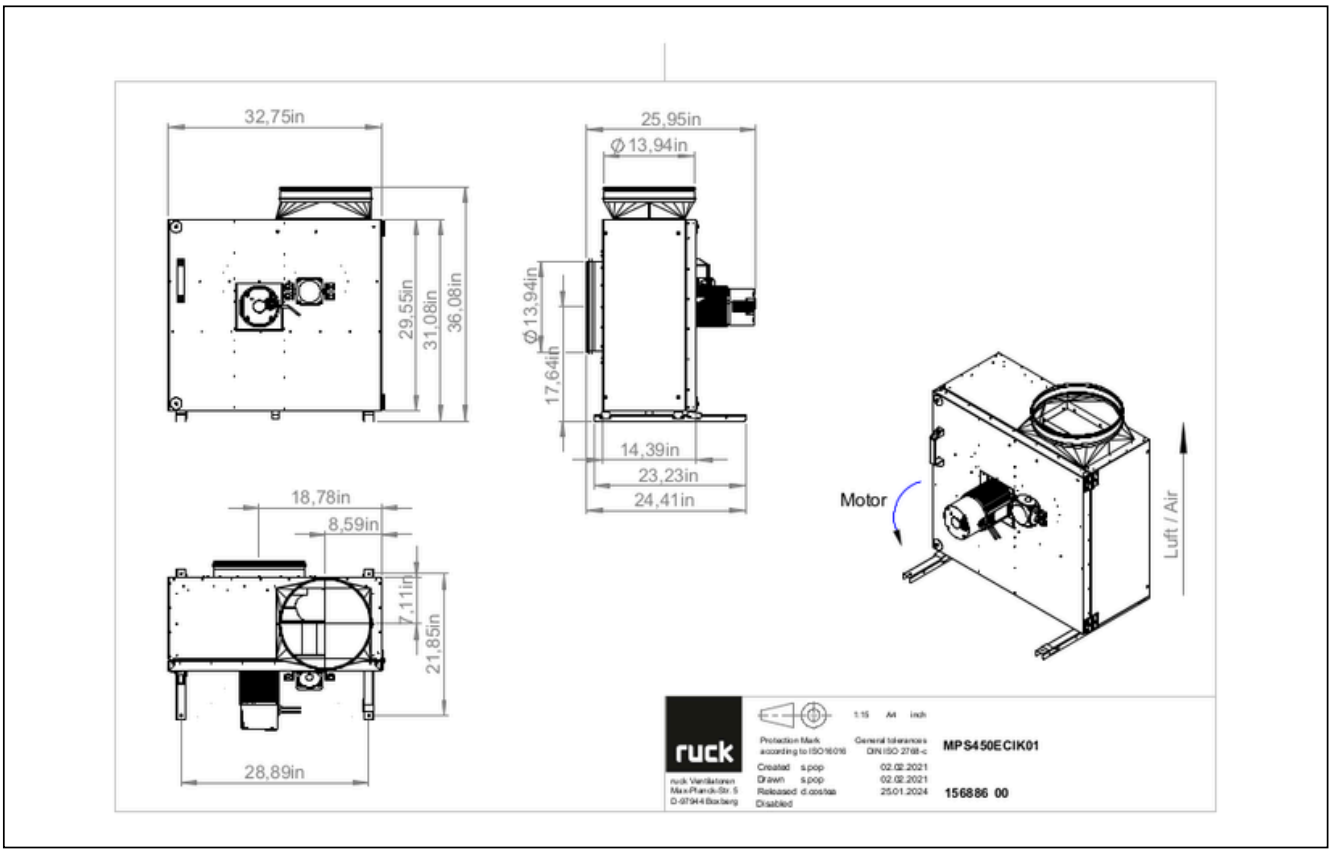

zur Produktseite

MPS 450 EC I K 01

156886

www.ventec.ch

SCHALTPLÄNE / MASSZEICHNUNGEN

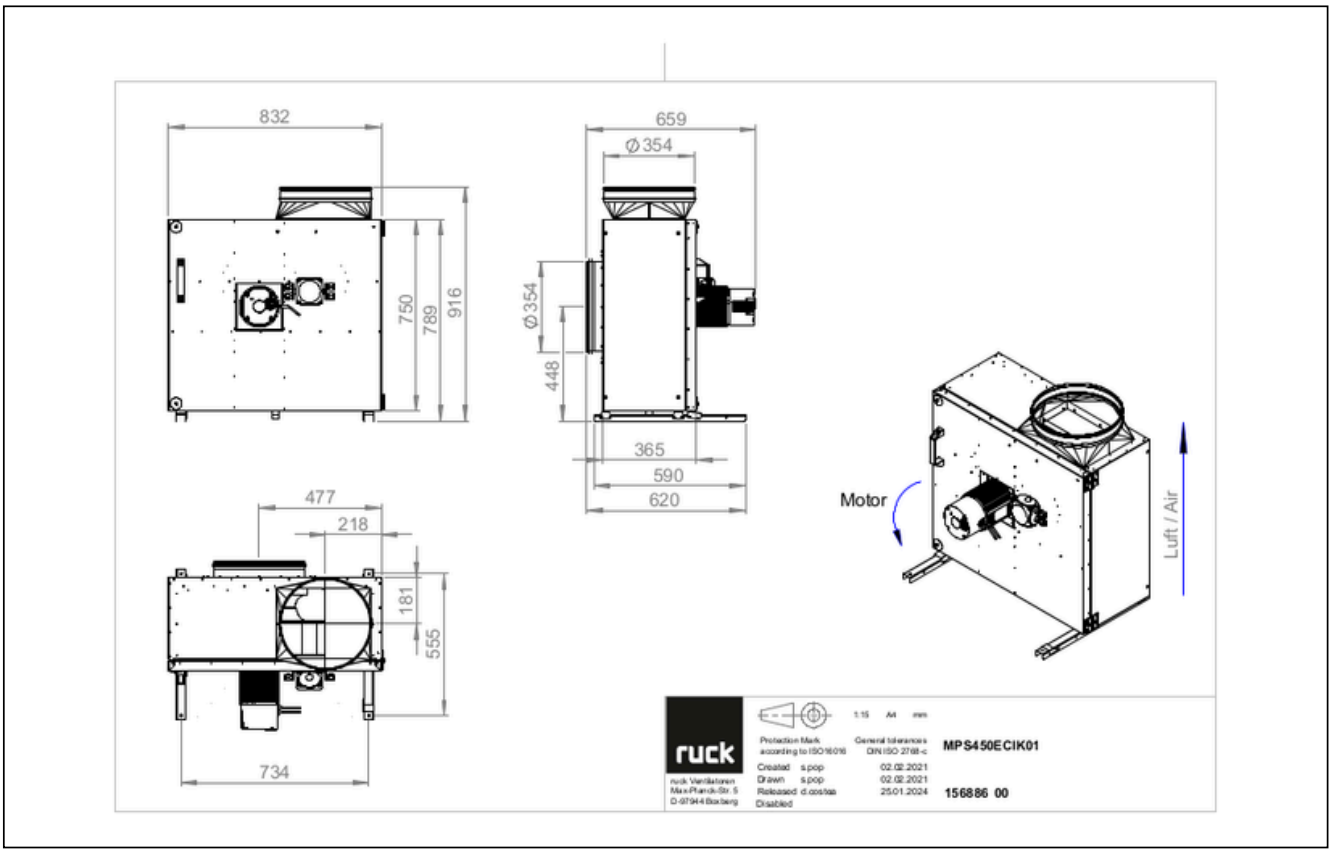

zur Produktseite

MPS 450 EC I K 01

156886

www.ventec.ch

SCHALTPLÄNE / MASSZEICHNUNGEN

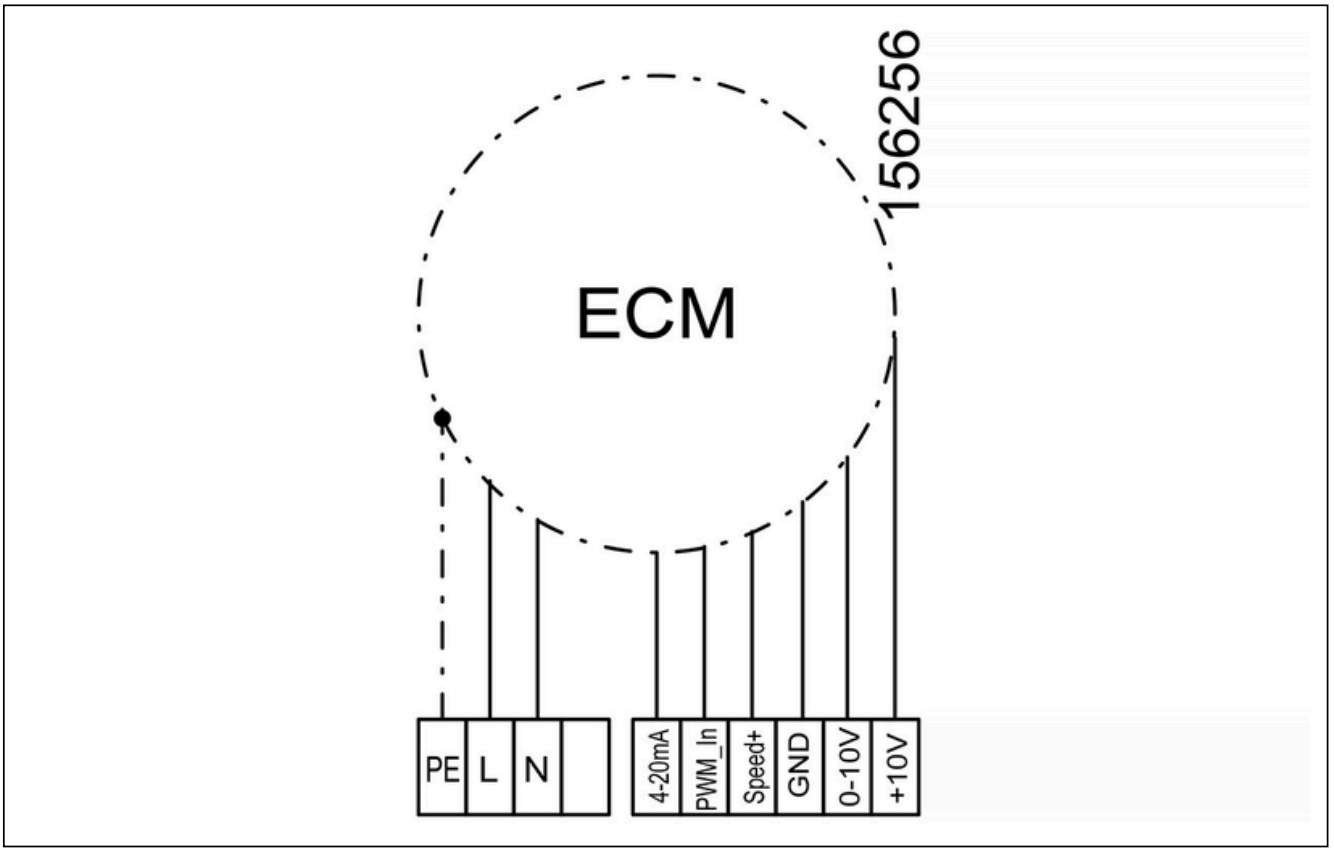

zur Produktseite

MPS 450 EC I K 01

156886

www.ventec.ch

ZUBEHÖR MECHANISCH

RSK 355 | 102665

- Rückstauklappe für Rohreinbau
- Gehäuse aus verzinktem Stahlblech
- Klappen aus Aluminium

RSK 355D | 113491

- Rückstauklappe für Rohreinbau
- Gehäuse aus verzinktem Stahlblech
- Klappen aus Aluminium
- Integrierte Dichtung

WK MPS 07 | 127953

- Wandmontagekonsole für Boxventilators
- Verzinktes Stahlblech
- 1 Pack = 2 Stück

VM 355 | 102653

- Verbindungsmanschette zur Schallentkopplung und Abdichtung
- Verzinktes Stahlblech, 5 mm Neoprendichtung
- 1 Pack = 2 Stück

WSH MPS EC 01 | 136117

- Wetterschutzhaube für Motor
- Stahlblech, verzinkt

zur Produktseite

MPS 450 EC I K 01

156886

www.ventec.ch

ZUBEHÖR ELEKTRISCH

GS 03 | 107633

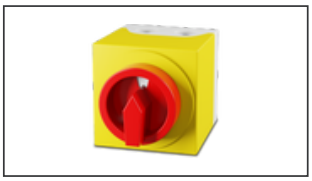

- Geräteschalter
- Umax = 400 V, Imax = 25 A
- Schaltvermögen 400 V 3~ = 7,5 kW
- Schutzart IP 55

MTP 20 | 128146

- Potentiometer 10 kΩ
- Schaltkontakt 1A/250V AC - 2,5A/12V DC
- Max. Umgebungstemperatur 50 °C

MTP 40 | 147359

- Potentiometer 10 kΩ
- Anschluss im Klemmkasten
- Max. Umgebungstemperatur 50 °C
- VPE: 20 Stück

SEN AIR | 148641

- Luftstrom- und Temperatur-Messumformer
- Messbereich Temperatur 0...+50 °C
- Einstellbarer Schaltschwelle (Luftgeschwindigkeit)
- Messbereich Luftgeschwindigkeit bis 20 m/s

CON P1000 | 115259

- Konstantdruckregelung
- Istwertdarstellung über optionales Bedienteil möglich
- Ausgang 0-10 V DC + Freigabe FU + Sollwert erreicht
- Druckeinstellung mittels Dekadenschalter

MTP 50 | 168752

- Potentiometer mit Multifunktionsausgang
- 230 VAC ±10 % / 50-60 Hz
- Wählbarer Ausgang: 1-10 VDC / 2-20 mA / 10-100 % PWM
- Min. und max. Ausgangswert einstellbar

MTP 30 | 177381

- Stufiger Potentiometer 10 kΩ
- Stufe 1 + 2 einstellbar 10 % - 100 % Vdc
- Stufe 3 100 % Vdc
- Versorgungsspannung +10Vdc

zur Produktseite