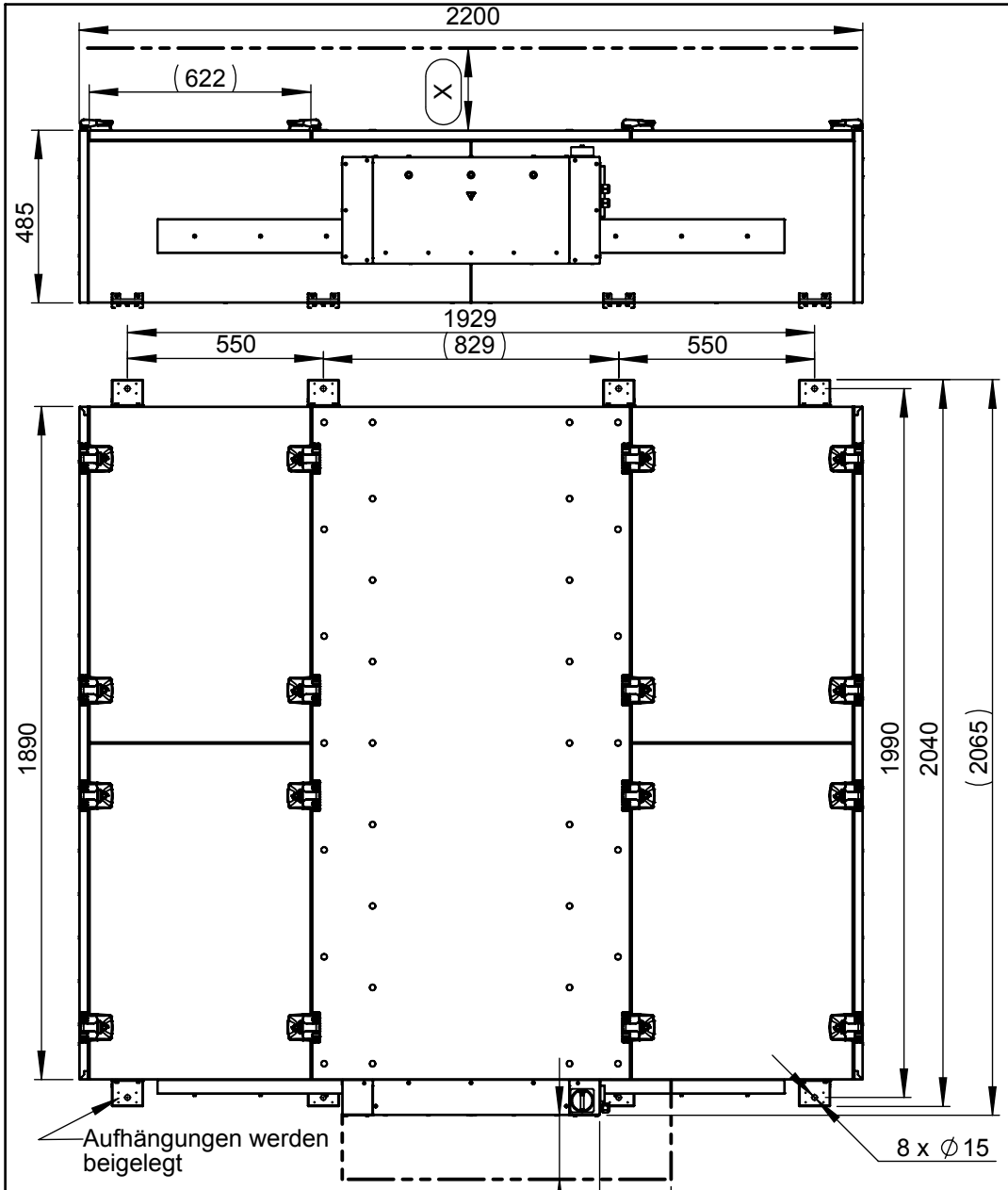

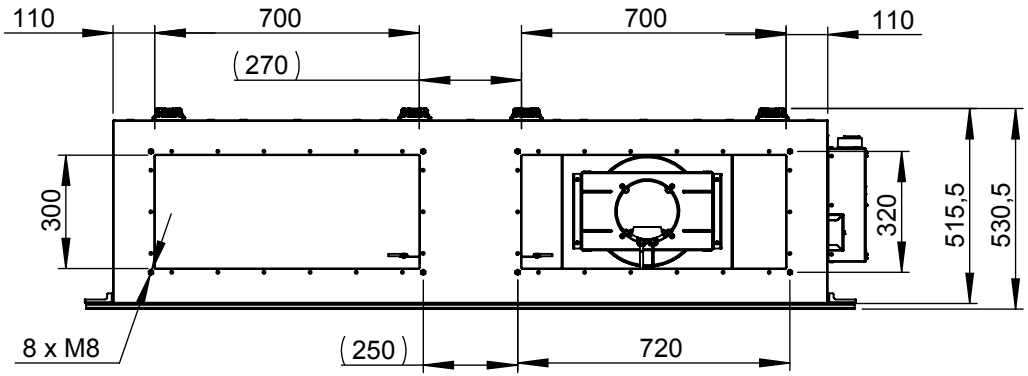

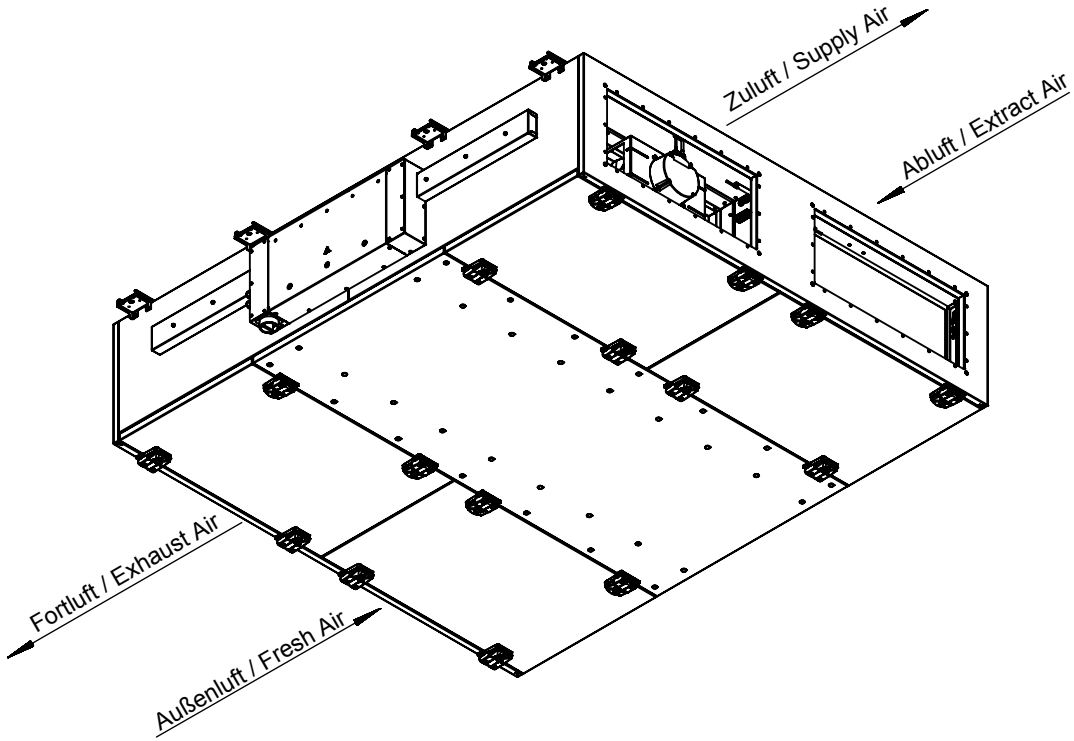

X	Tür abnehmen	min.170 mm
X	Tür aufklappen	min. 715 mm
X	Filter entnehmen	min. 400 mm
Y	elektrischer Anschliss	min. 100 mm empf. 300 mm
Z	Anschlußkabel	min. 200 mm

ruck

ruck Ventilatoren
Max-Planck-Str. 5
D-97944 Boxberg

1:20 A4 mm

Protection Mark according to ISO16016

General tolerances DIN ISO 2768-c

Created	h.ragowski	25.05.2018
Drawn	h.ragowski	25.05.2018
Released	h.ragowski	18.07.2023
Disabled		

ACCUK2400FOOJR

147192 02